# herzbach

## 11.988225.1.01

**LIVING SPA Duschsäule RB 250mm rund Stabhandbrause Chrom**

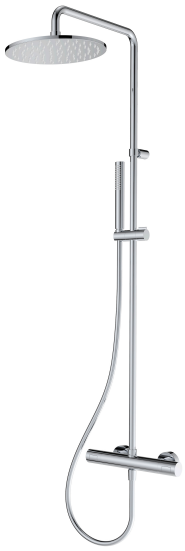

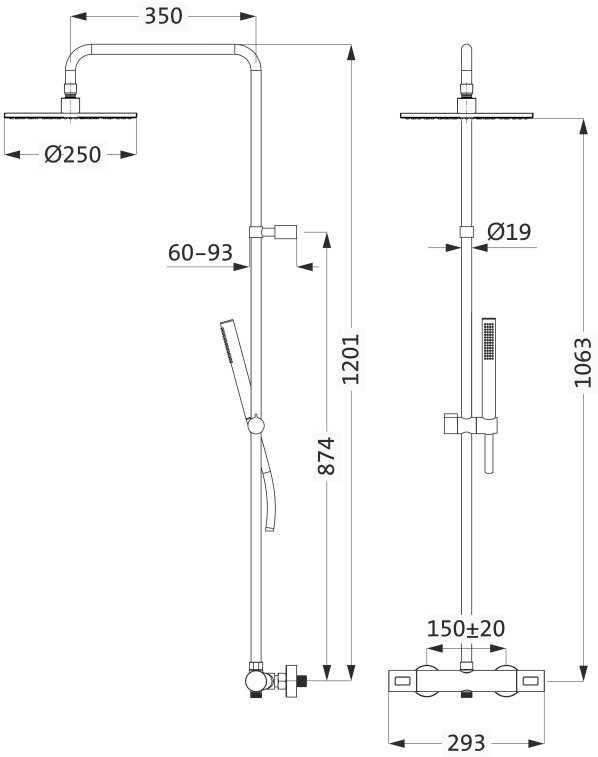


| | |
|---|---|
| **SERIE** | **SPA CHROM** |
| **OBERFLÄCHE** | **Chrom** |
| **BESCHREIBUNG** | Gesamthöhe 1201 mm (nicht kürzbar)<br>Ausladung Brausearm 350 mm (nicht schwenkbar)<br>Thermostatbatterie mit Ab-/Umstellventil<br>CoolBody Armaturenkörper<br>LOGIC-Easyclean Thermostatkartusche<br>Heißwassersperre 38°C<br>schraubbare Rosetten<br>S-Anschlüsse 1/2" / 3/4"<br>Slim-Regenbrause Ø 250 mm<br>Stabhandbrause<br>Clean-Effect<br>Konusgleiter stufenlos höhenverstell- und neigbar<br>Silberflex-Brauseschlauch 1/2" x 1600 mm x 1/2"<br>mit brauseseitigem Drehkonus<br>mit Befestigungsmaterial zur Aufputz-Wandmontage<br>Durchflussmenge:<br>Regenbrause ca. 10-14 l/min bei 3 bar<br>Stabhandbrause ca. 16 l/min bei 3 bar<br>Oberfläche Chrom |

PRODUKTINFO

Modell-, Programm- und technische Änderungen sowie Irrtum vorbehalten.