herzbach

11.694160.2.01

LIVING SPA Wandstangenset eckig 900mm Stabhandbrause Messing Chrom

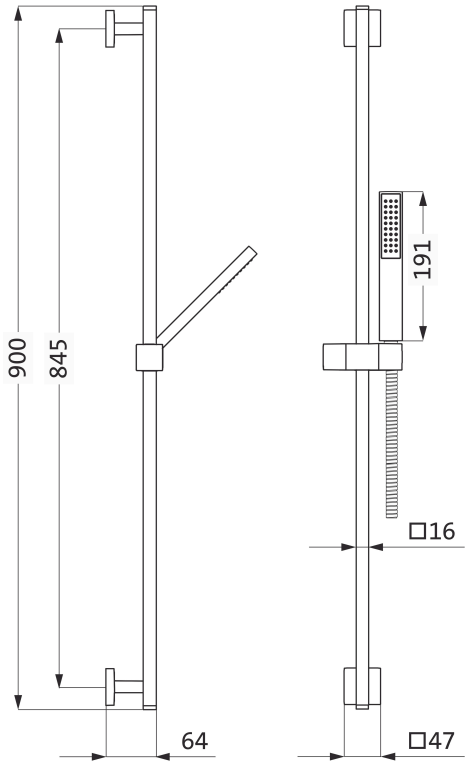

SERIE	**SPA CHROM**
OBERFLÄCHE	**Chrom**
BESCHREIBUNG	Stabhandbrause Messing Durchflussmenge ca. 12 l/min bei 3 bar Länge 900 mm, 16 mm x 16 mm Rosetten 47 mm x 47 mm Konusgleiter stufenlos höhenverstell- und neigbar Formgebung eckig Metallflex-Brauseschlauch 1/2" x 1600 mm x 1/2" Drehkonus Oberfläche Chrom

PRODUKTINFO

Modell-, Programm- und technische Änderungen sowie Irrtum vorbehalten.