herzbach

11.692180.1.01

LIVING SPA Wandstangenset rund 900mm Stabhandbrause Messing Chrom

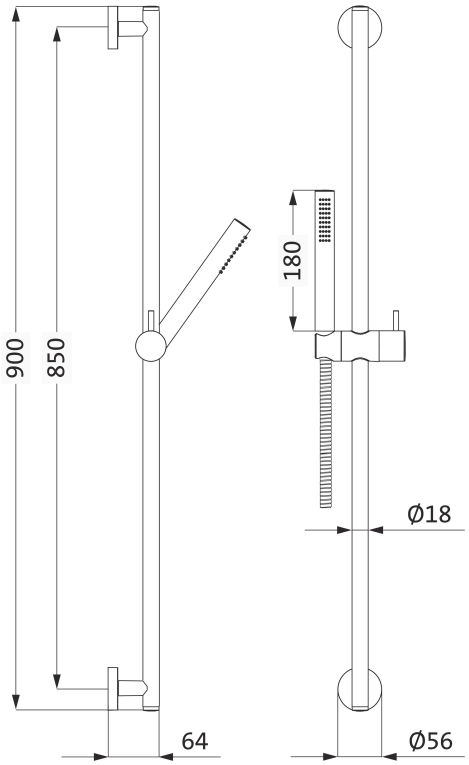

SERIE	**SPA CHROM**
OBERFLÄCHE	**Chrom**
BESCHREIBUNG	Stabhandbrause Messing Durchflussmenge ca. 12 l/min bei 3 bar Länge 900 mm, Ø 18 mm Rosetten Ø 65 mm Konusgleiter stufenlos höhenverstell- und neigbar Formgebung rund Metallflex-Brauseschlauch 1/2" x 1600 mm x 1/2" Drehkonus Oberfläche Chrom

PRODUKTINFO

Modell-, Programm- und technische Änderungen sowie Irrtum vorbehalten.