herzbach

11.690305.1.01

LIVING SPA Wandstangenset Slide M 900mm Handbrause 100mm Chrom

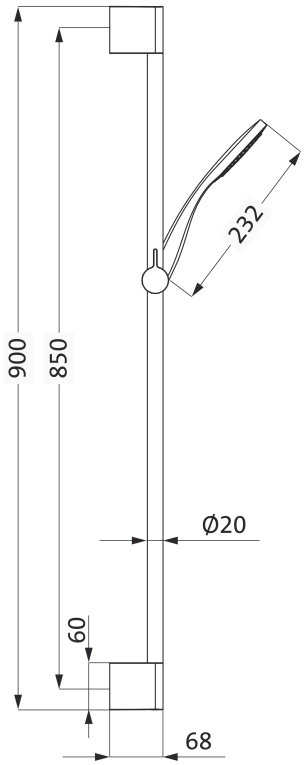

SERIE	**SPA CHROM**
OBERFLÄCHE	**Chrom**
BESCHREIBUNG	Handbrause ohne Verstellung Ø 100 mm Durchflussmenge ca. 21 l/min bei 3 bar Länge 900 mm, Ø 20 mm Konusgleiter stufenlos höhenverstell- und neigbar Formgebung soft rund Silberflex-Brauseschlauch 1/2" x 1600 mm x 1/2" Drehkonus Oberfläche Chrom

PRODUKTINFO

Modell-, Programm- und technische Änderungen sowie Irrtum vorbehalten.