herzbach

11.685400.2.01

LIVING SPA Anschlussbogen mit Konushalter eckig Chrom

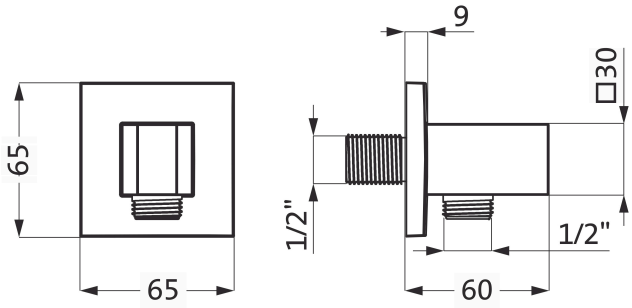

SERIE	**SPA CHROM**
OBERFLÄCHE	**Chrom**
BESCHREIBUNG	Konushalter starr Formgebung eckig Brauseanschluss 1/2" Rosette 65 mm x 65 mm eigensicher gegen Rückfließen Oberfläche Chrom

PRODUKTINFO

Modell-, Programm- und technische Änderungen sowie Irrtum vorbehalten.