herzbach

11.685200.1.01

LIVING SPA Anschlussbogen mit Konushalter rund Chrom

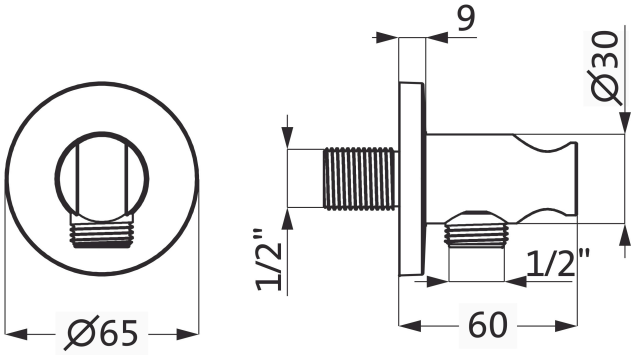

SERIE	**SPA CHROM**
OBERFLÄCHE	**Chrom**
BESCHREIBUNG	Konushalter starr Formgebung rund Brauseanschluss 1/2" Rosette Ø 65 mm eigensicher gegen Rückfließen Oberfläche Chrom

PRODUKTINFO

Modell-, Programm- und technische Änderungen sowie Irrtum vorbehalten.