herzbach

11.675000.2.01

LIVING SPA Wandarm 500mm eckig gewinkelt Chrom

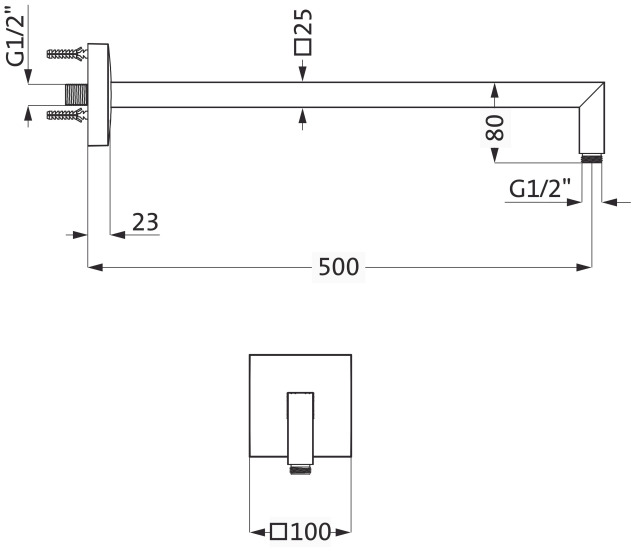

SERIE	**SPA CHROM**
OBERFLÄCHE	**Chrom**
BESCHREIBUNG	Ausladung 500 mm Formgebung eckig abgewinkelt Flanschbefestigung Rosette 100 mm x 100 mm Anschlussgewinde 1/2" Oberfläche Chrom

PRODUKTINFO

Modell-, Programm- und technische Änderungen sowie Irrtum vorbehalten.