herzbach

11.672005.1.01

LIVING SPA Seitenbrause soft Regen Chrom

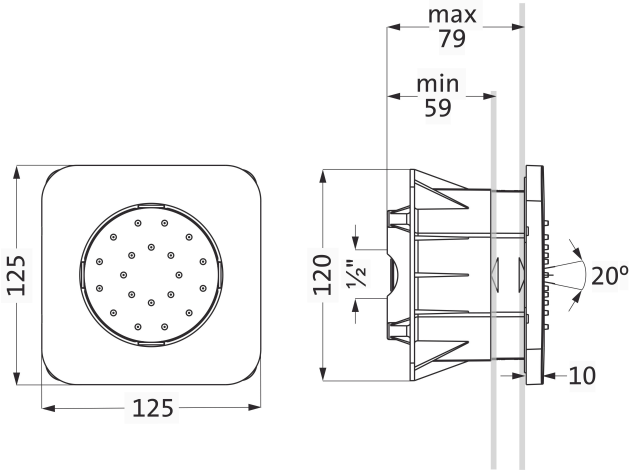

SERIE	**SPA CHROM**
OBERFLÄCHE	**Chrom**
BESCHREIBUNG	Strahlart: Regen Abmessung 125 mm x 125 mm Strahlwinkel um 20° verstellbar Clean-Effect inkl. Einbaubox Durchflussmenge ca. 6 l/min bei 3 bar Oberfläche Chrom

PRODUKTINFO

Modell-, Programm- und technische Änderungen sowie Irrtum vorbehalten.