herzbach

11.664830.1.01

LIVING SPA Deckenarm 300mm rund Chrom

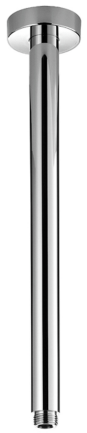

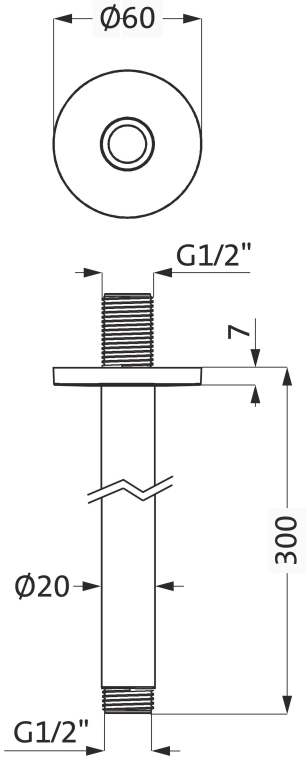

SERIE	**SPA CHROM**
OBERFLÄCHE	**Chrom**
BESCHREIBUNG	Ausladung 300 mm Formgebung rund Rosette Ø 60 mm Anschlussgewinde 1/2" Oberfläche Chrom

PRODUKTINFO

Modell-, Programm- und technische Änderungen sowie Irrtum vorbehalten.