herzbach

11.664810.1.01

LIVING SPA Deckenarm 100mm rund Chrom

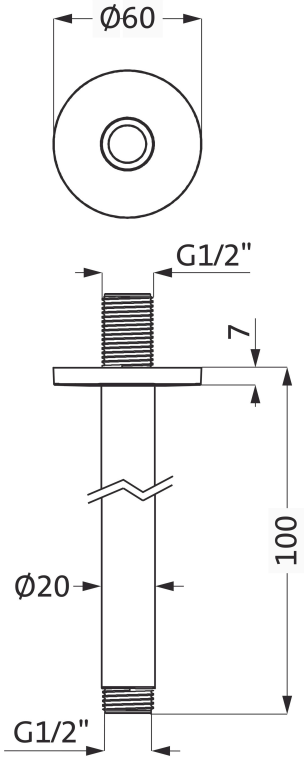

SERIE	**SPA CHROM**
OBERFLÄCHE	**Chrom**
BESCHREIBUNG	Ausladung 100 mm Formgebung rund Rosette Ø 60 mm Anschlussgewinde 1/2" Oberfläche Chrom

PRODUKTINFO

Modell-, Programm- und technische Änderungen sowie Irrtum vorbehalten.