herzbach

11.630221.4.01

LIVING SPA Wannenset ABG Halter eckig Kunststoff-Stabhb. 1600mm Chrom

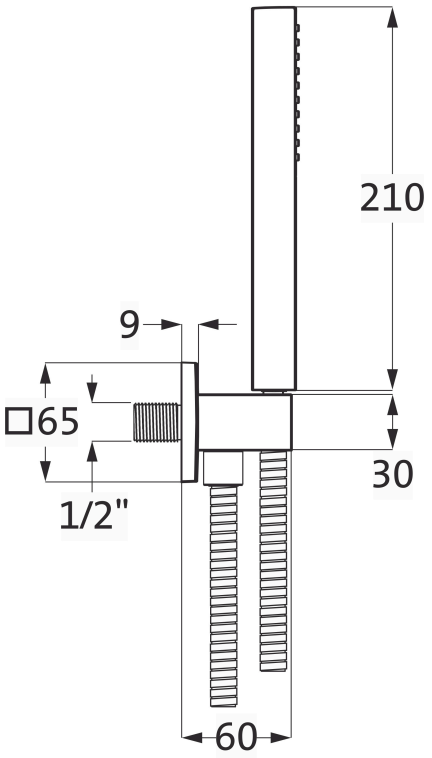

SERIE	**SPA CHROM**
OBERFLÄCHE	**Chrom**
BESCHREIBUNG	Stabhandbrause Kunststoff Durchflussmenge ca. 12 l/min bei 3 bar Konuswandhalter starr mit integriertem Brauseanschlussbogen Formgebung eckig Metallflex-Brauseschlauch 1/2” x 1600 mm x 1/2” Drehkonus Oberfläche Chrom

PRODUKTINFO

Modell-, Programm- und technische Änderungen sowie Irrtum vorbehalten.