herzbach

11.620224.4.01

LIVING SPA Wannenset ABG Halter rund Handbrause 100mm 1600mm Chrom

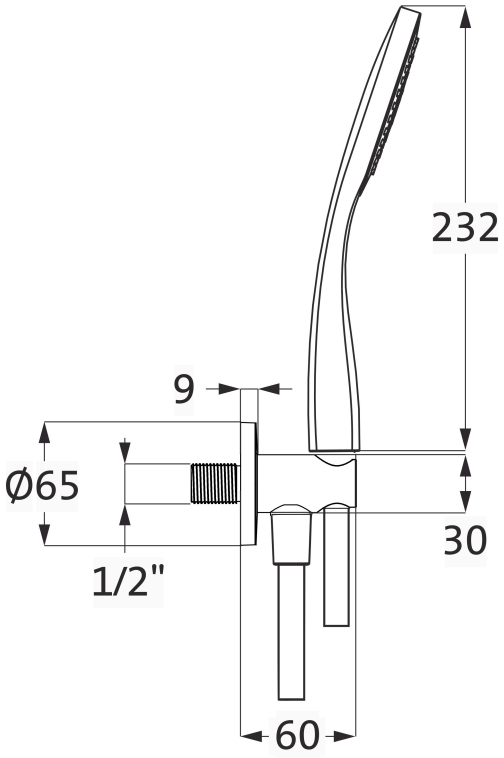

SERIE	**SPA CHROM**
OBERFLÄCHE	**Chrom**
BESCHREIBUNG	Handbrause ohne Verstellung Ø 100 mm Durchflussmenge ca. 21 l/min bei 3 bar Konuswandhalter starr mit integriertem Brauseanschlussbogen Formgebung rund Silberflex-Brauseschlauch 1/2” x 1600 mm x 1/2” Drehkonus Oberfläche Chrom

PRODUKTINFO

Modell-, Programm- und technische Änderungen sowie Irrtum vorbehalten.