herzbach

11.620222.4.01

LIVING SPA Wannenset ABG Halter rund Messing-Stabhandbrause 1600mm Chrom

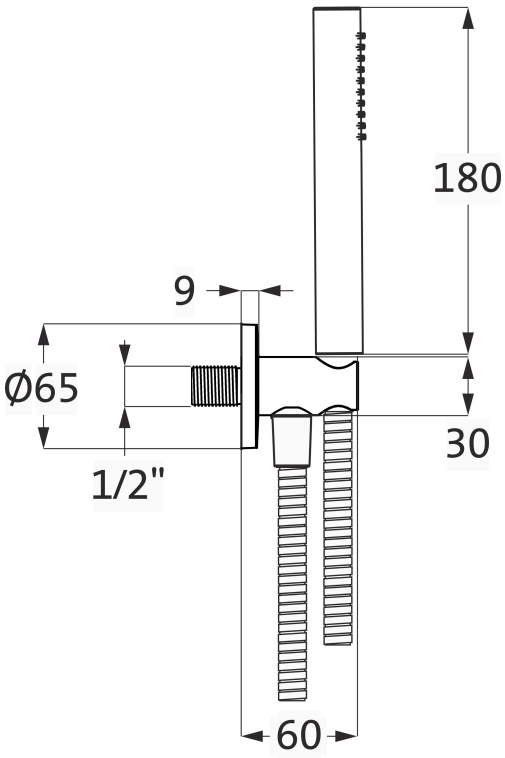

SERIE	**SPA CHROM**
OBERFLÄCHE	**Chrom**
BESCHREIBUNG	Stabhandbrause Messing Durchflussmenge ca. 12 l/min bei 3 bar Konuswandhalter starr mit integriertem Brauseanschlussbogen Formgebung rund Metallflex-Brauseschlauch 1/2” x 1600 mm x 1/2” Drehkonus Oberfläche Chrom

PRODUKTINFO

Modell-, Programm- und technische Änderungen sowie Irrtum vorbehalten.