herzbach

11.600450.2.01

LIVING SPA Slim-Regenbrause 450x300 Chrom

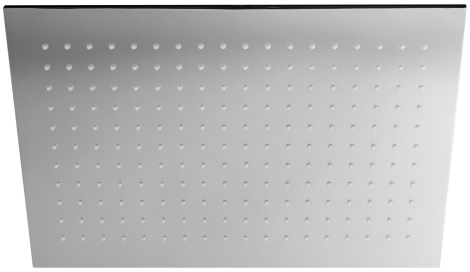

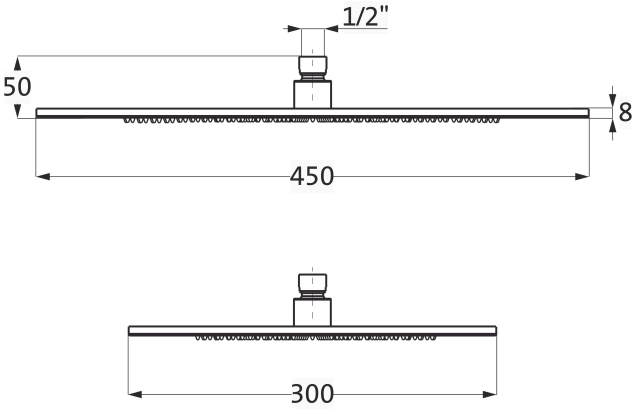

SERIE	**SPA CHROM**
OBERFLÄCHE	**Chrom**
BESCHREIBUNG	Strahlart: Regen Abmessung 450 mm x 300 mm Aufbauhöhe 8 mm 1/2" Kugelgelenk Clean-Effect montierbar mit einem Wand- oder Deckenarm Durchflussmenge: Regen ca. 12-14 l/min bei 3 bar Oberfläche Chrom

PRODUKTINFO

Modell-, Programm- und technische Änderungen sowie Irrtum vorbehalten.