# herzbach

## 11.600385.2.01

**LIVING SPA LED Deckeneinbau-Brause 500x500mm Regen/Spray/Schwall poliert**

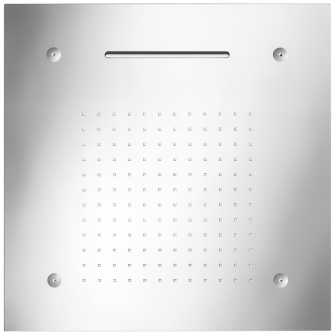

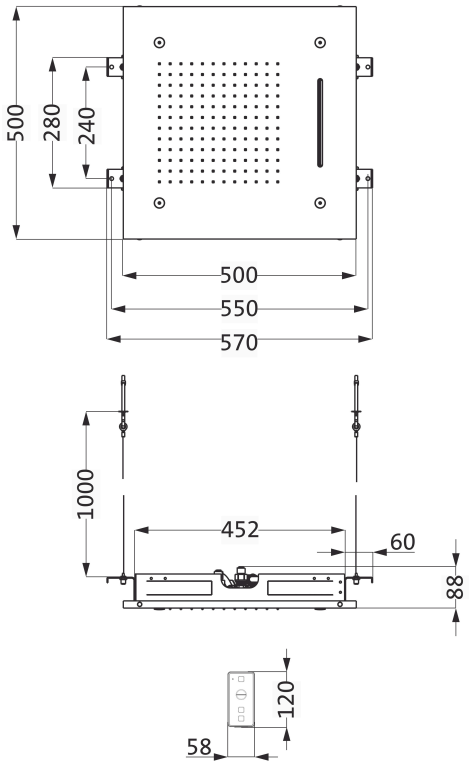


| | |
|---|---|
| **SERIE** | **SPA CHROM** |
| **OBERFLÄCHE** | **Edelstahl poliert** |
| **BESCHREIBUNG** | Strahlart: Regen / Spray / Schwall<br>Abmessung 500 mm x 500 mm<br>Einbaurahmen zum Deckeneinbau<br>LED Beleuchtung der Silikonnoppen<br>Funk-Fernbedienung weiß, frei positionierbar<br>Transformator Spannungsversorgung 12V (CE-zertifiziert)<br>Clean-Effect<br>Durchflussmenge:<br>Regen ca. 13 l/min bei 3 bar<br>Spray ca. 8 l/min bei 3 bar<br>Schwall ca. 17 l/min bei 3 bar<br>Oberfläche Edelstahl poliert |

PRODUKTINFO

Modell-, Programm- und technische Änderungen sowie Irrtum vorbehalten.