herzbach

11.600200.2.01

LIVING SPA Slim-Regenbrause 200x200mm Chrom

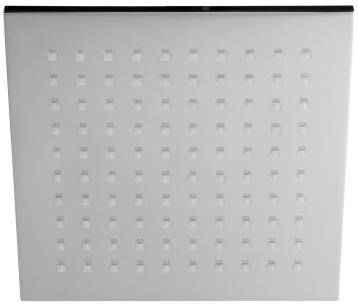

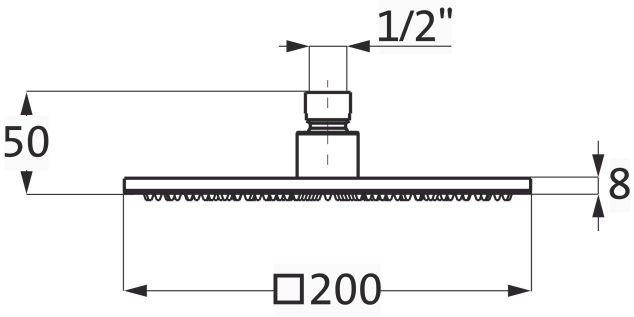

SERIE	**SPA CHROM**
OBERFLÄCHE	**Chrom**
BESCHREIBUNG	Strahlart: Regen Abmessung 200 mm x 200 mm Aufbauhöhe 8 mm 1/2" Kugelgelenk Clean-Effect montierbar mit einem Wand- oder Deckenarm Durchflussmenge: Regen ca. 12-14 l/min bei 3 bar Oberfläche Chrom

PRODUKTINFO

Modell-, Programm- und technische Änderungen sowie Irrtum vorbehalten.