herzbach

11.110000.1.09

LOGIC PLUS-Box Universal Einbaukörper

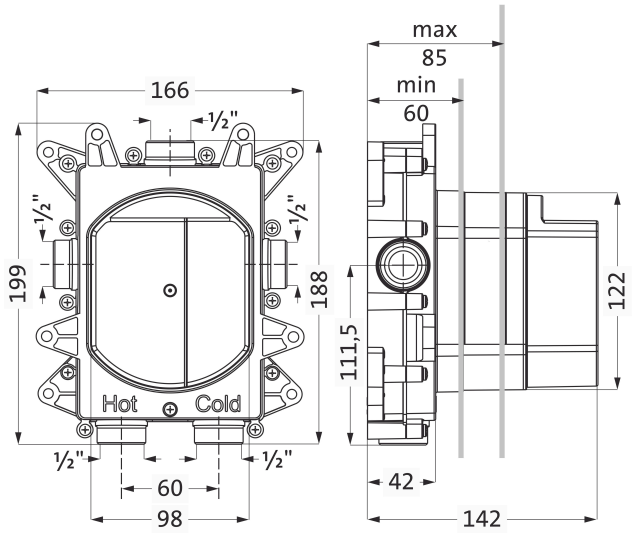

SERIE	**LOGIC EINBAUKÖRPER**
OBERFLÄCHE	**universal**
BESCHREIBUNG	3 Abgänge rechts/links/oben getrennt ansteuerbar 2 Zuläufe unten verwechslungssicher markiert Spül- und Abdrückvorrichtung Anschlussmaße 1/2" Dichtmanschette 2 Blindstopfen für nicht benötigte Abgänge schallentkoppelte Montage Einbautiefe 60 mm - 85 mm DVGW DW-6512DN0758 DVGW DW-6512DN0759

PRODUKTINFO

Modell-, Programm- und technische Änderungen sowie Irrtum vorbehalten.