herzbach

11.044299.1.12

LIVING SPA Wand-Regenbrause ONE FLOW Ø230mm Schwarz matt

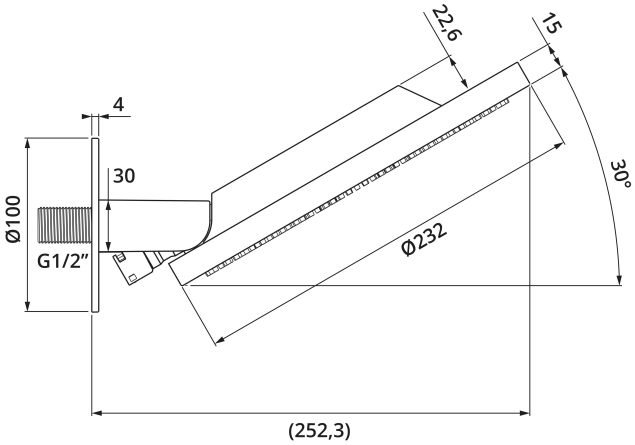

SERIE	**SPA BLACK**
OBERFLÄCHE	**Schwarz matt**
BESCHREIBUNG	Strahlart: Regen soft Abmessung Ø230 mm individuell wählbarer Neigungswinkel des Brausekopfes 15°-30° mit Befestigungsmaterial zur Aufputz-Wandmontage Clean-Effect Durchflussmenge: Regen soft ca. 7 l/min bei 3 bar Oberfläche Schwarz matt

PRODUKTINFO

Modell-, Programm- und technische Änderungen sowie Irrtum vorbehalten.